Electric Tricycle

User Manual

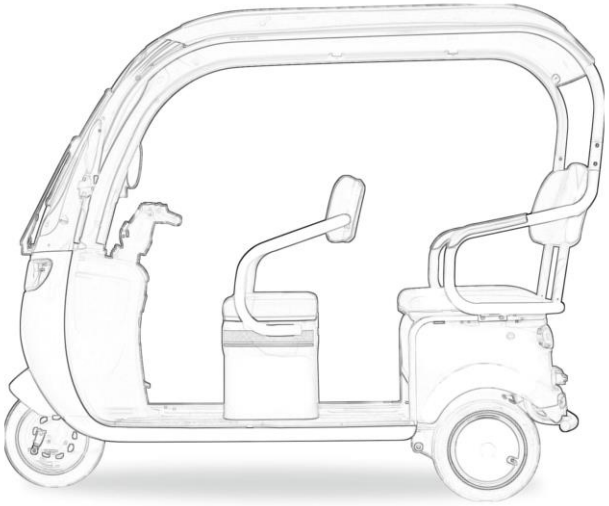

BEVEZETÉS

Tisztelt vásárlóink!

Köszönjük, hogy megvásárolták nagy teljesítményű elektromos járművünket.Az elektromos tricikli kényelmesebb használata és a biztonságosabb közlekedés érdekében javasoljuk, hogy először olvassa el ezt a kézikönyvet. Reméljük, hogy ez segít Önnek jobban megérteni termékeinket. Reméljük továbbá, hogy ez képviseli vállalatunkat, és megmutatja, mennyire törődünk Önnel. A nagy teljesítményű elektromos triciklik a vállalatunk által létrehozott high-tech termékek.Ezek a termékek hazai és külföldi fejlett technológiát alkalmaznak. A központi alkatrészek a mi szabadalmaink. Az elektromos triciklik a legfejlettebb technológiát és kiváló alkatrészeket használnak, és nagyon megbízható minőségűek, biztonságosak, kényelmesek, versenyképes áron kaphatók és nem szennyezik a környezetet.Ez a sorozat az új ideális „zöld" közlekedési eszköz.Az ügyfelek elvárásait követjük. Reméljük, hogy visszajelzést ad nekünk a termékünk használata után, ami elősegítheti munkánkat és termékünk minőségét.A kézikönyv tartalma a legfrissebb információkon alapul. Termékeink folyamatos megújulása és állandó innovációja miatt előfordulhatnak eltérések a megvásárolt termékkel szemben. Megértését köszönjük.A kézikönyv elolvasása után kérjük, őrizze meg biztonságos helyen, hogy később is elolvashassa.

Figyelem: tájékoztassa a fogyasztókat, hogy „a környezet szennyezése miatt ne dobják el a használt akkumulátort. A termék használt akkumulátorát a kijelölt helyen kell leadni a felhatalmazott kormányzati személyzetnek, kereskedőnek vagy más vállalatnak."

Felelősség kizárása

A termék használata előtt el kell olvasnia ezt a nyilatkozatot. Ha termékeinket használja, akkor elfogadja ezt a nyilatkozatot.

1. Termékeink használata során be kell tartania az országában érvényes törvényeket, valamint a helyi közlekedési törvényeket és előírásokat. Nem vállalunk felelősséget az Ön illegális tevékenységeiért.
2. Kérjük, vásárlás után ellenőrizze a nyugtán szereplő információkat, és gondosan őrizze meg a nyugtát. Ha a nyugtán szereplő információk és a megvásárolt termék között eltérés van, nem vállalunk felelősséget az ebből eredő problémákért.
3. A termék használata előtt kérjük, figyelmesen olvassa el ezt a kézikönyvet.

Kérjük, vegye komolyan a kézikönyvben szereplő használati utasításokat, amikor termékeinket használja. Nem vállalunk felelősséget a helytelen használatért, túlterhelésért, túlzott sebességért és egyéb hasonló tevékenységekért.

4. Cégünk írásbeli engedélye nélkül a felhasználók nem szerelhetik szét és nem cserélhetik ki az eredeti berendezéseket. Ha valami probléma merül fel a termékkel, kérjük, forduljon a hivatalos forgalmazóhoz/kereskedőhöz javítás céljából.

Kérjük, tartsa be a fenti pontokat, ellenkező esetben Ön felel a saját tevékenységeiért.

TARTALOM

BEVEZETÉS 2
Felelősség kizárása 2
TARTALOM 3
BIZTONSÁGI FIGYELMEZTETÉS 4
BIZTONSÁGI VEZETÉSI SZABÁLYOK 4
VÉSZHELYZETBEN 4
A JÁRMŰ KARBANTARTÁSÁVAL KAPCSOLATOS FONTOS TUDNIVALÓK
RAKOMÁNY FELTÖLTÉSE 4
A FŐ ALKATRÉSZEK HELYES HASZNÁLATA ÉS KARBANTARTÁSA. 5
ELEKTROMOS MOTOR KARBANTARTÁSA ÉS HASZNÁLATA 5
VEZÉRLŐ KARBANTARTÁSA ÉS HASZNÁLATA 5
AKKUMULÁTOR KARBANTARTÁSA ÉS HASZNÁLATA. 5
TÖLTŐ KARBANTARTÁSA ÉS HASZNÁLATA 6
ÖSSZESZERELÉSI ÁBRA. 7
ELEKTROMOS ROBOGÓ AZONOSÍTÁSA 8
A FONTOS ALKATRÉSZEK MEGISMERÉSE 9
MÉRŐK ÉS JELZŐFÉNYEK. 9
FŐ ALKATRÉSZEK FUNKCIÓJA .. 10
Kijelző és jelzőfény 10
GYÚJTÁS KAPCSOLÓ 10
JOBB FOGANTYÚ KAPCSOLÓJA 11
BAL FOGANTYÚ KAPCSOLÓJA. 12
VEZETÉKÁBRA. 13
FŐBB MŰSZAKI INFORMÁCIÓK 14
Felhasználói útmutató 15
Mielőtt elindulna 1
Vezetés 15
Fékrendszer. 16
Parkolás 16
KARBANTARTÁS 17
Ütemezett karbantartás és önellenőrzés 18
Egyszerű hibák tünetei és megoldásai 19
Akkumulátorcsomag beszerelési utasítás 20
Fontos tippek az akkumulátorcsomag összeszereléséhez 21
Garanciális feltételek 21
3 Garanciális szabályok 21
Garanciális idő és ingyenes szervizelési tételek 22
A 3 garanciális szabályon kívül eső esetek 23
A 3 garanciális szabályon kívüli esetek 23
A HASZNÁLT AKKUMULÁTOROK ELHELYEZÉSE 23

BIZTONSÁGI FIGYELMEZTETÉS

- **BIZTONSÁGI VEZETÉSI SZABÁLYOK**

1. A jármű használata előtt ellenőrizze, hogy az alkatrészekben nincs-e meghibásodás vagy sérülés.

2. A jármű vezetőjének rendelkeznie kell vezetői engedéllyel, hogy jogosult legyen a termék vezetésére.

3. A balesetek elkerülése érdekében a vezetőnek különös figyelmet kell fordítania a következőkre:

a. Kérjük, ne vezessen más járművek közelében, és ne hajtson be holt térbe.

b. Kérjük, ne kényszerítse magát a másik sávba.

c. Kérjük, ne haladja meg a sebességhatárt.

d. Kérjük, használja az irányjelzőt kanyarodás előtt.

e. Kérjük, ne használja az elektromos triciklit veszélyes mutatványok végrehajtására.

f. Kérjük, ne parkoljon kereszteződésben, és figyeljen a parkolóban történő kanyarodáskor.

g. Kérjük, mindkét kezével kormányozza a járművet, és mindkét lába legypedálon.

VÉSZHELYZET ESETÉN

1. A vezető biztonsága érdekében kérjük, viseljen megfelelő fejvédő felszerelést.
1. Kérjük, ne viseljen túl bő vagy túl laza ruházatot, mert az beakadhat a gépbe és sérüléseket okozhat.

- **A JÁRMŰ KARBANTARTÁSÁVAL KAPCSOLATOS FONTOS TUDNIVALÓK**

A járművel kapcsolatos bármilyen olyan változtatás, amelyet nem a mi kedves/eladónk végzett, és amely szakember általi javítás nélkül a jármű meghibásodásához vezethet.

- **RAKOMÁNY**

Kérjük, vegye figyelembe a jármű teherbírását, és ne terhelje túl, mert ez jövőbeli problémákat vagy meghibásodásokat okozhat.

- **RAKOMÁNY FELTÖLTÉSE**

1. Kérjük, ne rakodjon fel aránytalanul nagy vagy túl magas rakományt, mert ez problémákat okozhat a járműben.
2. Kérjük, állítsa be a gumiabroncsok nyomását a jármű rakományának súlyának megfelelően.
3. Kérjük, rendezze el a rakományt úgy, hogy ne essen le, és gyakran ellenőrizze.
4. Kérjük, ne tegyen nagy vagy nehéz tárgyakat a kormányra, mert ez lassíthatja a reakcióidőt, és nehezebbé teheti a kanyarodást.

A 4 FŐ ALKATRÉSZ HELYES HASZNÁLATA ÉS KARBANTARTÁSA

AZ ELEKTROMOS MOTOR KARBANTARTÁSA ÉS HASZNÁLATA

1. A motor fázisvezetékét teljesen csatlakoztatni kell a vezérlőhöz, és ellenőrizni kell a csatlakozás stabilitását.
2. Kérjük, ne merítse vízbe az elektromos motort.
3. Kérjük, ne haladja meg a motor fordulatszámának határértékét.
4. Kérjük, tartsa a fordulatszámot a határértékeken belül.

A VEZÉRLŐ KARBANTARTÁSA ÉS HASZNÁLATA

1. Kérjük, ne terhelje túl a vezérlőt.
2. Kérjük, ne forgassa túlzottan a sebességszabályozó kart a jármű indításakor.
3. Kérjük, ne keverje össze a pozitív vezetéket a negatív vezetékkel. Ez rövidzárlatot okozhat.
4. Kérjük, ne forgassa túl gyakran a sebességkart, mert az túlterhelheti a vezérlőt, és károsíthatja azt.

AZ AKKUMULÁTOR KARBANTARTÁSA ÉS HASZNÁLATA

1. Az összeszerelés előtt ellenőrizze, hogy nincs-e külső sérülés vagy korrozív folyadék szivárgás. Ha bármilyen sérülést talál, azonnal cserélje ki az akkumulátorokat.
2. Kérjük, az akkumulátorokat függőlegesen szerelje be, hogy a bennük lévő savak ne szivároghassanak ki. Győződjön meg arról, hogy a pozitív vezeték a negatívhoz van csatlakoztatva, és fordítva. Ellenkező esetben tűz keletkezhet.
3. Kérjük, ne használja az akkumulátorokat, amíg azok teljesen lemerülnek. Az akkumulátorokat 20%-os töltöttségi állapotnál kell tölteni.
4. Az új akkumulátorokat először töltsük fel, mivel azok hosszú ideig tárolva lehetnek.Kérjük, ugyanazt a márkájú vagy ugyanabból a dobozból származó elemeket használja, mivel azok egymáshoz vannak tervezve.
5. Az elemeket ne tegye ki tűznek, extrém hőnek és hosszú ideig tartó napfénynek. Az elemeket ne rázza meg, ne ejtse le és ne sértse meg, mivel ez rövidzárlatot okozhat.

TÖLTŐ KEZELÉSE ÉS HASZNÁLATA

1. Helyezze be a töltő dugóját a konnektorba. Ezután dugja be a töltő dugóját a fali konnektorba (220 V/50 Hz). A dugás után a lámpa pirosan világít, majd a töltés befejezése után zöldre vált.
2. Amikor a lámpa zöldre vált, az azt jelenti, hogy a töltés befejeződött. A jármű feltöltése általában 5-8 órát vesz igénybe.
3. A töltés befejezése után válassza le a fali aljzatot, majd a jármű aljzatát.
4. Győződjön meg arról, hogy a töltő modellje és a jármű modellje egymással kompatibilisek, ellenkező esetben a töltő megsérülhet.
5. A töltőt beltéri használatra tervezték, ezért kerülje a hosszú ideig tartó napfénynek és esőnek való kitettséget. Kerülje a tűz és más hőforrások közelségét is.
6. A töltőt ne ejtse le.

ÖSSZESZERELÉSI ÁBRA

ELEKTROMOS ROBOGÓ AZONOSÍTÁSA

Elektromos robogó azonosító címke

1. VIN: a fejcsőre nyomtatva
2. Vázlemez: az első ülés bal felső részén szegecselve
3. Motor száma: a motor szélén nyomtatva

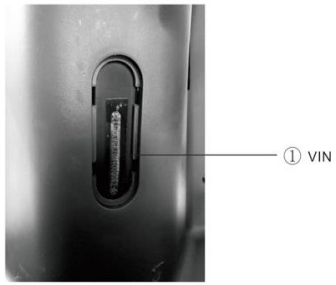

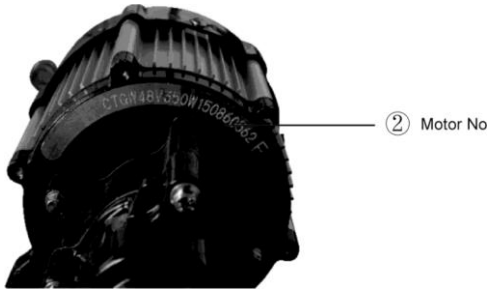

A FONTOS ALAPELEMEK MEGÉRTÉSE MÉRŐK ÉS JELZŐFÉNYEK

1. Sebességmérő: megmutatja az aktuális sebességet.
2. Távolsági fényszóró: megvilágítja a távoli látóteret.
3. Irányjelző: jelzi a többi közlekedőnek, hogy merre fog kanyarodni.
4. Teljesítménymérő: megmutatja a felhasználónak, hogy mennyi energia maradt még felhasználásra.

FŐ ALKATRÉSZEK FUNKCIÓJA

1. Lámpaizzó: Lámpaizzó, ez a jelzőfény világít.
2. Gyújtáskapcsoló: bekapcsolt állapot, ez a jelzőfény világít.
3. Akkumulátor jelzőfény: „H” teljes töltöttség, „L” alacsony akkumulátor töltöttség

GYÚJTÁS KAPCSOLÓ

A kulcs nem húzható ki működési helyzetben. A kulcs nem működési helyzetben kihúzható.

JOBB FOGANTYÚ KAPCSOLÓ

1. Első fékfogantyú: az első fékfogantyú használatakor az első kerék leáll. 2. Gázkar: CCW, gyorsítás; visszafordításkor a sebesség 0-ra csökken.
3. Ha a kapcsoló „előre” állásban van, az elektromos tricikli előrehaladásra alkalmas; ha a kapcsoló „hátra” állásban van, az elektromos tricikli hátramenetre alkalmas. 4. ARS: motor, vezérlő és fékvezeték kábelprobléma, használja ezt a gombot

BAL oldali markolat kapcsolója

1. Jelzőkapcsoló, ha balra kell kanyarodni, állítsa a kapcsolót állásba, ha jobbra kell kanyarodni, állítsa a kapcsolót állásba, a jelző a kapcsoló megnyomása után kikapcsol. A kapcsoló visszatér középső állásába.

2. Kürt gomb: a kürt megszólal, ha megnyomja ezt a gombot.

3. Sebességkapcsoló: ha előzni szeretne, állítsa a kapcsolót nagy sebességre, normál vezetés esetén állítsa a kapcsolót nagy hatékonyságú gombra.

Huzaltáblázat

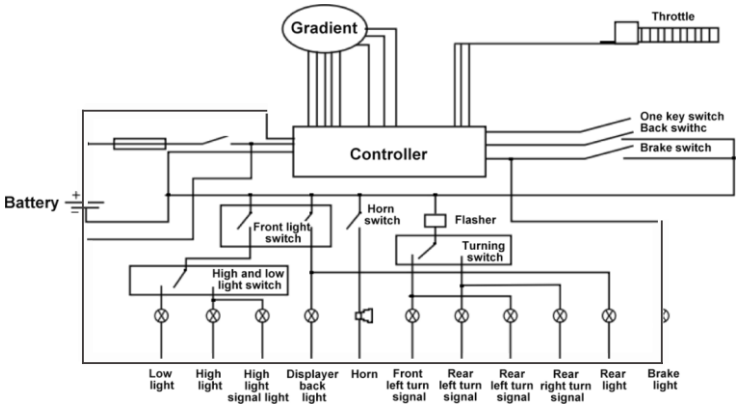

FŐBB MŰSZAKI ADATOK

Test	Méretek		2000*840*1620mm
	Tengelytáv		1490mm
	Súly akkumulátor nélkül		129 Kg
	Névleges terhelés		<200Kg
	Maximális sebesség (normál körülmények között)		25Km/h
	Hatótávolság		35Km
	Energiafogyasztás 100 km-enként		0,5Kvvh
	Kerekek nyomása	Első gumiabroncs	2.4Kpa
		Hátsó gumiabroncs	2.4Kpa
	Maximális emelkedési fok		10°
Motor	Motor típus		Elektromos differenciálmotor
	Névleges kimeneti teljesítmény		650W
	Névleges fordulatszám		3000 fordulat/perc
	Névleges feszültség		72V
Akkumulátor	Típus		Ólom-savas akkumulátor
	Kapacitás		20Ah
	Standard feszültség		72V
Vezérlő	Alacsony feszültség védelmi érték		68+1 V
	Túlfeszültség védelmi érték		4O+ A
Töltő	Bemeneti feszültség		AC230+1 0%
	Kimeneti feszültség		88+1V
	Kimeneti áram		3A

Felhasználói útmutató

1. Használat előtt kérjük, olvassa el figyelmesen a felhasználói kézikönyvet, hogy megismerje termékünk műszaki adatait és használati utasításait.
2. Ellenőrizze a gumiabroncs állapotát: ellenőrizze a gumiabroncs nyomását. Ha nem megfelelő, töltse fel a normál nyomásig. A gumiabroncs futófelületének sérüléseit úgy ellenőrizheti, hogy megnézi, a futófelület vastagsága kevesebb-e 2 mm-nél, vagy repedés látható-e rajta.Kérjük, forduljon kereskedőnkhöz/forgalmazónkhoz a sérült gumiabroncs cseréjével kapcsolatban, hogy megakadályozza járműve csúszását sima felületeken vagy csúszós utakon.
3. Ellenőrizze az áramköri rendszert: ellenőrizze, hogy az akkumulátor kapacitása optimális-e.Ha az akkumulátor kapacitása nem elegendő, töltse fel. Ellenőrizze, hogy a sebességmérő mutatója megfelelően működik-e. Ha bármilyen probléma merül fel, forduljon a legközelebbi kereskedőhöz/forgalmazóhoz a probléma kijavításával kapcsolatban.
4. Ellenőrizze a fékrendszert: ellenőrizze a fékvezetéket és a fék teljesítményét.Ha probléma van a fékrendszerrel, ne használja a járművet, és vegye fel a kapcsolatot a legközelebbi kereskedővel/forgalmazóval a javítás érdekében.
5. Ellenőrizze az egyéb részeket: ellenőrizze az egész járművet (különösen az első és hátsó kerekeket), hogy a csavarok megfelelően vannak-e meghúzva. Ellenőrizze, hogy a visszapillantó tükör megfelelően van-e beállítva.

Vezetés

1. A jármű használata előtt ellenőrizze, hogy a fogantyúk fel vannak-e oldva, majd engedje fel a kéziféket. Indítsa be a motort, és lassan forgassa el a gázkart a vezető felé, hogy a jármű lassan gyorsuljon. A járműnek lassan kell elindulnia, majd lassan gyorsulnia, hogy biztosítsa a jármű tartósságát és megelőzze a jármű károsodását.

2. Ha lassítani szeretne, lassan forgassa el a gázkart kifelé. A sebesség lassan csökkenni fog. Ha a vezető tovább szeretne gyorsulni, akkor újra lassan forgassa el a gázkart a vezető felé.

3. Kanyarodáskor engedje el a fojtószelep kart, mutassa meg a kanyarodni kívánt irány jelzőfényét, majd lassan fordítsa a kart abba az irányba, és lassan gyorsítson.

4. Lejtőn haladva engedje el a fojtószelep kart, lassan húzza meg az első fékeket, és lassan nyomja meg a hátsó fékeket a sebesség csökkentése érdekében.

5. A jármű használata során, ha bármilyen rendellenességet észlel, álljon félre az út szélére, és ellenőrizze a problémát. A probléma megoldása után folytathatja az utazást.

6. Amikor a jármű teljesen megáll, javasolt a kéziféket behúzni, hogy megakadályozza a jármű csúszását vagy további gördülését. Az utazás folytatásakor kapcsolja ki a kéziféket, hogy megakadályozza a jármű károsodását.

7. Termékünk ellenáll az esőnek és a havazásnak, de nem ajánlott nagy mennyiségű vízben haladni. Ha havas időben vezet.

8. A hó nem haladhatja meg a kerékagy magasságát, mert ha meghaladja, rövidzárlatot okozhat a motorban vagy más területeken, és a jármű meghibásodásához vezethet.

9. Az Ön és mások biztonsága érdekében kérjük, hogy a járművet a kijelölt úton vezesse, és ne szállítson utasokat.

10. Ha a vezető csak most tanult meg vezetni, először meg kell ismernie a jármű műszaki adatait és használati utasítását.

11. A legtöbb járműbaleset azért következik be, mert az autók nem látják a környezetüket. A további balesetek elkerülése érdekében kérjük, tartsa be az alábbi pontokat: Viseljen feltűnő ruházatot. Tartsa távol magát az autó holttérétől.
12. Kerülje az erőszakos sávváltást. J Kerülje a járművekhez való közeli vezetést

Fékrendszer

1. Az első fékek a fojtókar előtt találhatók. A hátsó fékek a láb alatt találhatók
2. Vezetés közben, ha az első fékeket szeretné használni, el kell engednie a fojtókar fogantyúját. Általában ajánlott először a fékpedált megnyomni, majd a fékfogantyút használni. Vészfékezés esetén ajánlott mindkét fékot egyszerre használni, mert csak az egyik fék használatával a fékezés hatása változó lesz. Ajánlott, hogy ne használja túl gyakran a fékeket, mert az túlmelegedéshez és meghibásodáshoz vezethet.
3. A jármű automatikus teljesítményleállító rendszerrel rendelkezik, így teljes gázzal történő fékezés esetén a jármű teljesen leáll. (De vegye figyelembe, hogy ha elengedi a féket, miközben a gázpedál még teljes gázzal van, a jármű továbbra is ugyanolyan sebességgel halad.) Ha a jármű irányíthatatlanná válik, biztonsága és mások biztonsága érdekében először kapcsolja ki a gyújtást, hogy leállítsa a járművet.
4. Kérjük, forduljon kereskedőnkhöz/forgalmazónkhoz a probléma kijavításához. Magas páratartalmú, esős vagy havas időjárási körülmények között a fékek hatékonysága csökkenhet. A biztonságos fékezés, gyorsítás és kanyarodás érdekében kérjük, legyen különösen óvatos. Kérjük, lassan vezessen, hogy elkerülje az előtte haladó járművekkel való ütközést. Kérjük, tartsa a járművet egyenes helyzetben. Csúszós vagy sík felületen kérjük, figyeljen az elcsúszó járművekre.

Parkolás

1. Amikor kiszáll a járműből, javasoljuk, hogy kapcsolja ki a gyújtást, mert ha meglökik a járművet, véletlenül elfordíthatja a gázkart, és balesetet okozhat magának és a körülötte lévőknek.
2. Kérjük, ne gyorsítson és ne fékezzen ok nélkül, mert ez rövidebbé teheti az akkumulátor és a motor élettartamát.
3. Amikor a jármű parkoló módban van, állítsa le a gyújtást, vegye ki a kulcsot, és húzza meg a kéziféket, hogy a jármű ne guruljon el.
4. Javasoljuk, hogy a járművet fedett helyen parkolja.

KARBANTARTÁS

A töltéssel kapcsolatos tudnivalók

1. Az új járművet a szállítási idő és a raktározási idő miatt a használat előtt először feltölteni kell.
2. Kizárólag a saját márkájú töltőnket szabad használni, ellenkező esetben az akkumulátor és a jármű egyéb alkatrészei megsérülhetnek.
Az ebből eredő balesetekért nem vállalunk felelősséget.
3. A töltőt a járműben vagy kivehető formában, beltéri helyen is lehet tölteni. Az akkumulátorok csak 10-20 feltöltés után érik el az optimális teljesítményüket.
4. Figyelembe veendő lépések.Az első feltöltéskor célszerű ellenőrizni, hogy az áramkimaradás megfelel-e az akkumulátor áramkimaradásának.
Kérjük, hagyja a csatlakozókat csatlakoztatva, amíg az akkumulátor teljesen fel nem töltődik, és helyezze a töltőt egy szellős helyre. Ezután dugja be a töltő csatlakozóját a konnektorba. Majd dugja be a csatlakozót a fali konnektorba (220 V/SOHZ).
ii. Töltés közben a töltőn lévő fény 3-6 óra töltés után pirosra vált (a töltési idő az akkumulátorban maradt energiától függ), majd zöldre vált, ami azt jelenti, hogy az akkumulátor teljesen feltöltődött. Miután a fény zöldre váltott, még 1-2 órán át töltheti, hogy biztosan teljesen feltöltődjön. Az egyes töltési idők nem haladhatják meg a 12 órát. A töltés befejezése után ajánlatos először a fali aljzatot, majd a töltő dugóját kihúzni, még akkor is, ha a járművet nem töltötték fel. Ha a töltő a fali aljzathoz csatlakoztatva marad, az károsíthatja a töltőt.
1. A töltés során figyelembe veendő szempontok.
A töltők kétféle típusúak: az egyik beltéri, a másik kültéri használatra alkalmas. A töltést száraz, szellőző környezetben ajánlott elvégezni. A töltés során ne tegyen semmit a töltő tetejére, és ne takarja le a töltőt. A töltőt száraz helyen kell tartani.
2. A töltő belsejében nagy nyomás van, ezért csak szakemberek szedhetik szét.
3. Töltés közben tartsa a töltőt gyermekektől távol.
4. Nem ajánlott a járművet használni, ha az akkumulátor nincs teljesen feltöltve, mert ez rövidebbé teheti az akkumulátor élettartamát.
5. A jármű töltése vagy az akkumulátorok kiszedése közben ne indítsa be a gyújtást.
6. Ha a jármű töltése közben túlmelegedés vagy furcsa szag érezhető, vigye a járművet a legközelebbi kereskedőhöz/forgalmazóhoz javításra.

Ütemezett karbantartás és önellenőrzés

Ellenőrizze az elemet	MINDEN NAP	60 nap	180 nap
1. A gumiabroncsok légnyomása megfelelő-e,	※	※	※▲
2. A fékek jó állapotban vannak-e	※	▲	▲
3. A kürt hangos és tisztán hallható-e	※		
4. A töltő és a tápkábel jó	X		
5. Az első és hátsó csavarok szorosan rögzítve vannak-e,		※▲	※▲
6. A fékek jó állapotban vannak-e.		▲	▲
7. A kerékagy deformálódott-e.		▲	▲
8. A váz és az első villa deformálódott-e.		▲	▲

Tisztítási tippek

- Kérjük, ne használjon nyomás alatt álló vizet a jármű bármely részének tisztításához, mivel ez rövidzárlatot vagy egyéb károkat okozhat.
- Kérjük, használjon közepes tisztítószert, és mopszal enyhén mossa le a járművet, majd törölje le száraz ruhával.
- Kérjük, használjon kenőolajat minden fém felületen a rozsdásodás elkerülése érdekében.
- A legjobb, ha nem kenjük meg az első és hátsó fékeket, a kerékagyat és a kerekeket.

Egyszerű hibák Tünetek és megoldások

Sorszám	Hibák	Hibák oka	Kiküszöbölés módszer	Megjegyzés
1	Nyitott elektromos zár esetén a mérő nem működik, a jármű nem indul	A biztosíték megszakadt	Cserélje ki az azonos specifikációjú biztosítékot	A biztosíték ellenőrzése vagy cseréje előtt kérjük, kapcsolja ki az áramellátást.
		Az akkumulátor kábele leesik	Húzza meg az akkumulátor kábelt	
2	Nyitott elektromos zár esetén a mérő működik,a jármű nem indul	Az akkumulátor feszültsége túl alacsony.	Teljesen feltöltött akkumulátor	
		A fék nincs a helyén	Visszatérés a fékhez	Néha a fék visszatért, de a belső Ausschalter később visszatér.
		Fojtószelep vezeték leesése	Kérjük, küldje el a járművet javítóműhelyünk be javításra.	
		Áramkör vonal esése		
3	A feltöltés után az egy feltöltéssel megtehető távolság nem elegendő	A gumiabroncsok légnyomása nem megfelelő.	Teljesen töltsd fel a gumit levegővel	
		Gyenge töltés	Csatlakozt assa újra a kábeleket	
		A töltő meghibásodott	Kérjük, küldje el járművét javítóműhelyü nkbe ellenőrzés és javítás céljából	Kérjük, küldje el járművét javítóműhelyünk be ellenőrzés és javítás céljából
		Az akkumulátor elöregedett vagy megsérült	Cserélje ki az akkumulátort	

Akkumulátor beszerelési útmutató

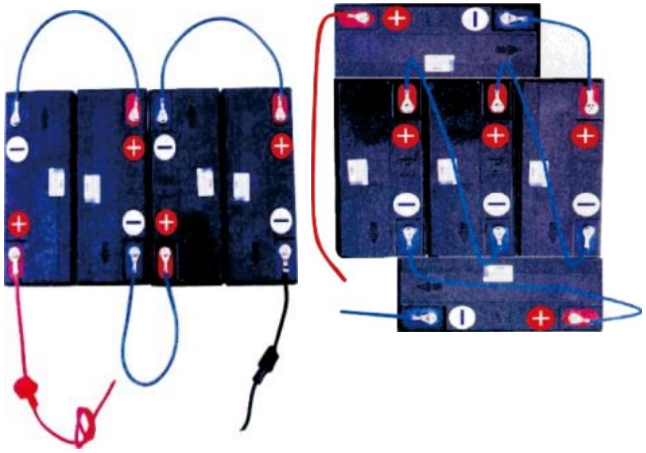

O POZITÍV — NEGATÍV @ POZITÍV — NEGATÍV

Fontos tippek az akkumulátor-készlet összeszereléséhez

1. Az akkumulátorokat áramkörbe kell kötni, a pozitív pólust a negatív pólushoz kell csatlakoztatni. Rossz csatlakozás rövidzárlatot okozhat.
2. Az egyes akkumulátorok feszültsége az akkumulátorok teljes száma a teljes feszültség.
3. Az akkumulátorok csatlakoztatásához ajánlott varróvasat használni, hogy a csatlakozás jobb legyen.
4. A forrasztópáka nem érintkezhet az akkumulátorral 10 másodpercnél tovább.
5. Csavaros csatlakozóval történő csatlakoztatáskor a csavarokat nem szabad túl szorosan meghúzni, mert ez rossz csatlakozást vagy a csatlakozó megrongálódását okozhatja.
6. A legjobb, ha a két akkumulátor közé valamit teszünk, hogy ne ütközzenek egymással.

Garanciális záradék

Tisztelt vásárlóink!Jogaitok védelme, termékeink minőségének javítása, valamint vásárlóink polgári jogainak fenntartása érdekében három garanciát szeretnénk bevezetni, amelyekkel felelősséget vállalunk minden gyártói problémáért. Emellett a lehető legjobb szolgáltatást szeretnénk nyújtani Önöknek. Kérjük, olvassák el és töltsék ki utógaranciális kártyánkat. Köszönjük együttműködésüket.

GARANCIÁLIS SZABÁLYOK

1. A vásárlás előtt az ügyfélnek először ellenőriznie kell a külső sérüléseket. A külső sérülések nem tartoznak a 3 garancia hatálya alá.

2. A vásárláskor Önnek joga van a termék teljes bemutatását kérni az eladótól, és a vásárláskor érvényes vásárlási bizonylatot és bélyegzett, aláírt szervizkártyát kell kapnia.

3. A vásárlónak a kézikönyvben szereplő utasításokat kell követnie a termék használatakor. Ha olyan probléma merül fel, amelyet nem a vásárló okozott, akkor bármely kereskedő/eladó szívesen megjavítja vagy kicseréli a terméket.

Garanciális idő és ingyenes szerviz

Tétel	Pótalkatrészek neve	Garanciális idő	Hibás karbantartási utasítások
1	Motor	1 év	A motortekercs hiányzik, rövidzárlat, kiégés
2	vezérlő	1 év	Funkcionális hiba (nem emberi tényezők) kiégés
3	Töltő	1 év	Működési hiba (nem emberi tényezők)
4	Akkumulátor	1 év	Ha az akkumulátor kapacitása teljes feltöltés után 60% alatt volt, akkor hat hónapon belül cserélje ki új akkumulátorra, a hetedik és a tizenkettedik hónap között pedig karbantartó akkumulátorra.
5	Keret	1 év	Törés, lezárás (nem emberi tényezők)
6	Fék, gázkar, műszerfal, villogó, duda	6 hónap	Működési hiba (nem emberi tényezők)
7	Kormány, kerékagy	6 hónap	Törés (nem emberi tényezők)
8	Bevonat alkatrészek	3 hónap	Lezuhan, elhalványul, hólyagok keletkeznek, repedések jelennek meg
9	Hátsó tükör, Védőcső, kábelvezeték, kapcsoló	Könnyen törhető pótalkatrészek, garanciaidőn túli termékek.	
10	Egyéb alkatrészek	A minőségi hibák miatt a pótalkatrészeket 3 hónapon belül cserélje ki.	
11	Gyújtáskapcsoló	6 hónap	Működési hiba (nem emberi tényezők)
Különleges tippek: a garanciaidő mindegyike korlátozott időre vonatkozik..			

NEM A 3 ÉVES GARANCIA KERETÉBEN

1	A fenti jótállási idő alapján, az időtartam letelte után nem áll rendelkezésre a 3 jótállási szolgáltatás.
2	A hibákat az ügyfél okozza, aki nem tartja be a kézikönyvet.
3	Kérjük, ne szerelje össze saját maga, és ne szerelje vissza, mert abban az esetben Ön felel minden olyan hibáért, amelyet ez a művelet okoz.
4	Az ügyfél helytelen használata, tárolása vagy balesete által okozott hiba.
5	A jármű garanciakártya és vásárlási bizonylat nélkül.
6	Könnyen törhető alkatrészek, fogyóeszközök.
7	A használati utasításban megadott tartományon kívüli pótalkatrészek használata.
8	A terméket nem szabad a speciális szerviz engedélye nélkül javítani.
9	Ne használja az eredeti alkatrészeket, mert azok hibákat okozhatnak.

A 3 garanciális szabályon kívül eső esetek

1. A 3 garanciális szabályon kívül eső eseteket is megjavítjuk, de azokért díjat számolunk fel.
2. A járművezetőnek a törvénynek megfelelően kell vezetnie a járművet.
3. A környezet biztonsága érdekében minden olyan akkumulátort, amely túllépi a 3 garanciális időtartamot. Az akkumulátorokat a gyártási költségért cseréljük ki, de az akkumulátorokat vissza kell juttatni a kereskedőhöz, hogy azok visszakerüljenek a gyárba a megfelelő kezelés céljából.

HOGYAN KELL ELHELYEZNI A HASZNÁLT AKKUMULÁTOROKAT

A használt akkumulátorok újrahasznosítását a nemzeti környezetvédelmi törvény szabályozza. A használt akkumulátorokat kereskedőink vagy forgalmazóink gyűjtik össze, majd visszaszállítják a származási országba, ahol azokat megfelelően újrahasznosítják.